Electrolux PROFESSIONAL

Modulare Großküchengeräteserie 900XP 4-Burner Gas Range on Electric Oven Town Gas

Technisches Datenblatt
ARTIKEL #
MODELL #

NAME #

SIS #

AIA #



391195 (E9GCTH4CEM) 4-FL.GASH.M.ELT.BACK. 28KW+6KW-STADTGAS

Kurzbeschreibung

Artikel Nr.

Gasherd, 4 Flammen (3x 6 kW, 1x 10 kW), Standgerät
Unterbau: Elektro-Bratofen (6 kW)
- Topfträger aus CrNiStahl 1.4301, Spülmaschinen geeignet
- Elektro-Bratofen GN 2/1, Temperaturbereich: 110-285°C
- Serienzubehör: 1 Rost verchromt, GN 2/1 (164250)

Genehmigung:

Hauptmerkmale

- Gerät zur Aufstellung auf 50 mm höhenverstellbare Edelstahlfüße. Einfache Installation an bodenfreien Systemen möglich.
- Die drei 6 kW und einen 10 kW Hochleistungsbrenner gibt es in zwei Größen, um die Anforderungen anspruchsvollster Kunden zu erfüllen:
  -60 mm Brenner mit stufenloser Regelung von 1,5 bis 6 kW.
  -100 mm Brenner mit stufenloser Regelung von 2,2 kW bis 10 kW.
- ./.
- Große Topfträger aus Gusseisen (Edelstahl als Option) mit langen Mittelstreben zum Einsatz von größten bis kleinsten Töpfen.
- Brenner mit optimierter Verbrennung.
- Zündsicherung bei jedem Brenner schützt vor dem Gasleck im Fall von unbeabsichtigtem Erlöschen der Flamme.
- Geschützte Zündflamme.
- Im Unterbau ein elektrisch beheizter Standardofen mit 40 mm dicker Tür zur Wärmeisolierung.
- Ofen mit 3 Einschüben für GN 2/1.
- Gerillte Bodenplatte aus Gusseisen.
- Ofenthermostat von 110 °C bis 285 °C regelbar.
- Das besondere Design der Regelschalter schützt vor Wassereindringen.
- Schutzart IPX5

Konstruktion

- Das Gerät ist 930 mm tief als Arbeitsflächenvergrößerung.
- Außenverkleidung aus Edelstahl mit Scotch Brite Schliff.
- 2 mm dicke Deckplatte aus Edelstahl.
- Gerät mit rechtwinkligen Seitenkanten für bündige Verbindung der Gerät nebeneinander ohne Ritzen und Schmutzecken.

Serienmäßiges Zubehör

- 1 St. Verchromter Rost GN 2/1 PNC 164250 für statischen Bratofen

Optionales Zubehör

- Verchromter Rost GN 2/1 für statischen Bratofen PNC 164250 ❑
- Verbindungs-/Dichtungsmittel PNC 206086 ❑
- Rückstromverhinderer, 150 mm Ø PNC 206132 ❑
- Adapterring für Abgaskondensator, 150 mm Ø PNC 206133 ❑

- Satz mit 4 Rollen, 2 schwenkbar mit Bremse PNC 206135 ❑
- 1 Satz geflanschte Füße PNC 206136 ❑
- Front-Sockelblende, 800 mm PNC 206148 ❑
- Front-Sockelblende, 1000 mm PNC 206150 ❑
- Front-Sockelblende, 1200 mm PNC 206151 ❑
- Front-Sockelblende, 1600 mm PNC 206152 ❑
- 2 SEITLICHE SOCKELBLENDEN SERIE 900 PNC 206157 ❑
- Gerillte Kochplatte für einen Brenner - passt nur auf vordere Brenner PNC 206172 ❑
- Front-Fußblende, 800 mm (nicht für Kühl-/Tiefkühl-Unterschrank) PNC 206176 ❑
- Front-Fußblende, 1000 mm (nicht für Kühl-/Tiefkühl-Unterschrank) PNC 206177 ❑
- Front-Fußblende, 1200 mm (nicht für Kühl-/Tiefkühl-Unterschrank) PNC 206178 ❑
- Front-Fußblende, 1600 mm (nicht für Kühl-/Tiefkühl-Unterschrank) PNC 206179 ❑
- 1 Paar seitliche Fußblenden, nicht für Kühl-/Tiefkühlunterschrank PNC 206180 ❑
- 2 Blenden für Servicekanal für einseitige Installation PNC 206181 ❑
- 2 Blenden für Servicekanal für Rücken-an-Rücken-Installation von Tischgeräten auf Unterbau PNC 206202 ❑
- 4 Füße für Sockelaufstellung (nicht für Serie 900 Stand-Grillgerät) PNC 206210 ❑
- Abgaskondensator für Vollmodul, 150 mm Ø PNC 206246 ❑
- Wasserstandsäule mit Schwenkarm (ohne Verbreiterung) PNC 206289 ❑
- Verbreiterung für Wasserstandsäule für Serie 900 PNC 206290 ❑
- Edelstahl-Topfträger für 2 Flammen PNC 206298 ❑
- Rückseitiger Abgaskamin, 800 mm PNC 206304 ❑
- RÜCKS. HANDLAUF 800 MM - MARINE PNC 206308 ❑
- RÜCKS. HANDLAUF 1200 MM - MARINE PNC 206309 ❑
- Wokaufsatz für offene Gasbrenner (XP700-900) PNC 206363 ❑
- Unterkonstruktion für Fußmontage oder fahrbar 800 mm (XP700-900) PNC 206367 ❑
- Unterkonstruktion für Fußmontage oder fahrbar 1200 mm (XP700-900) PNC 206368 ❑
- Unterkonstruktion für Fußmontage oder fahrbar 1600 mm (XP700-900) PNC 206369 ❑
- Unterkonstruktion für Fußmontage oder fahrbar 2000 mm (XP700-900) PNC 206370 ❑
- Rückwandverkleidung - 800 mm (XP700-900) PNC 206374 ❑
- Rückwandverkleidung - 1000 mm (XP700-900) PNC 206375 ❑
- Rückwandverkleidung - 1200 mm (XP700-900) PNC 206376 ❑
- Netzgitter für Abzugskanal, 400 mm (700XP/900) PNC 206400 ❑
- Seitlicher Handlauf, rechts und links PNC 216044 ❑
- Front-Handlauf, 600 mm PNC 216047 ❑
- Front-Handlauf, 1200 mm PNC 216049 ❑
- Front-Handlauf, 1600 mm PNC 216050 ❑
- 2 Seitenblenden für freistehende Geräte PNC 216134 ❑
- Breiter Handlauf, Portionierbord, 800 mm PNC 216186 ❑
- Druckregler für Gasgeräte PNC 927225 ❑

CE

Das Unternehmen behält sich das Recht auf Änderungen der Spezifikation vor.

Modulare Großküchengeräteserie 900XP 4-Burner Gas Range on Electric Oven Town Gas

Front

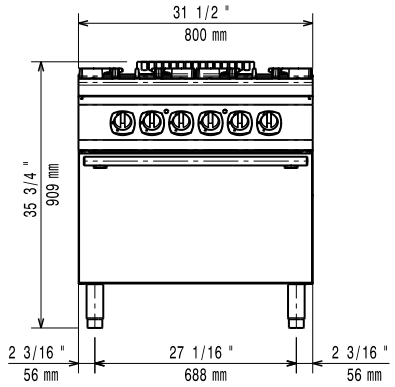

Seite

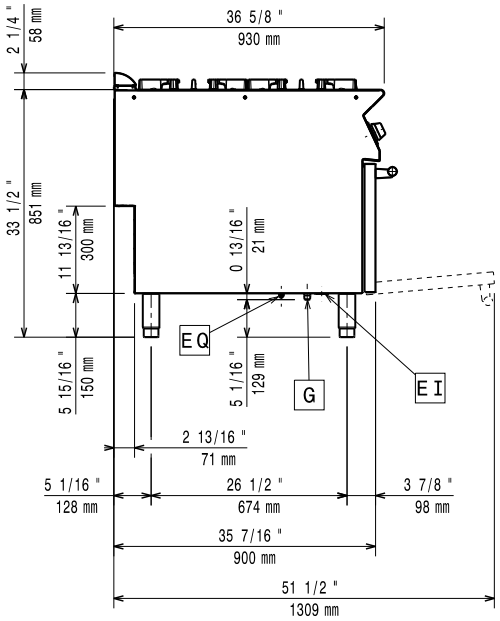

EI = Elektroanschluss
G = Gasanschluss

oben

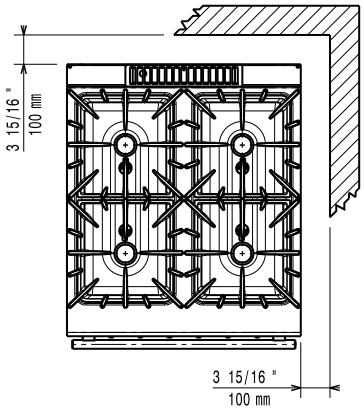

Gas

Erdgasdruck:	
391195 (E9GCTH4CEM)	7" WS (17,4 mbar)
Flüssiggasdruck:	11" WS (27,7 mbar)
Gasleistung:	28 kW
Standardgasart:	Erdgas
Gasart, Option:	Flüssiggas, Erdgas, Stadtgas
Gaszufuhr:	1/2"

Schlüsselinformation

Ofen-Betriebstemperatur:	110 °C MIN; 285 °C MAX
Garraumlänge:	575 mm
Garraumhöhe:	300 mm
Garraumabmessung (Tiefe):	700 mm
Nettogewicht:	155 kg
Versandgewicht:	138 kg
Versandhöhe:	1120 mm
Versandlänge:	1020 mm
Versandtiefe:	860 mm
Versandvolumen:	0.98 m³
Leistung vordere Brenner	5.5 - 5.5 kW
Leistung hintere Brenner	5.5 - 7.5 kW
Zertifizierungsgruppe	N9CT
Abmessungen in mm hintere Brenner	Ø 60 Ø 100
Abmessungen in mm vordere Brenner	Ø 60 Ø 60

Bei Aufstellung des Geräts auf oder neben ein temperaturempfindliches Möbel o. ä. muss ein Sicherheitsabstand von ca. 150 mm eingehalten oder eine Isoliervorrichtung installiert werden.

Das Unternehmen behält sich das Recht auf Änderungen der Spezifikation vor.

2026.11.18